DS503E-400

- Однополюсное устройство защиты от перенапряжений Тип 1 + 2
- Iimp total: (10/350µсек) 100 кА на полюс
- Imax : (8/20µсек) при 140 кА на полюс
- Внутреннее отключение, индикатор состояния
- Дистанционная сигнализация
- Соответствует нормам IEC 61643-11, EN 61643-11 и UL1449 ed.4

электрические характеристики		
Тип УЗИП		1+2
Сеть		230/400 В 3-фазный
Конфигурация нейтрали		IT
Номинальное напряжение линии	*Un*	400 Vac
Макс. AC рабочее напряжение L-N	*Uc*	440 Vac
Макс. линейный ток	*IL*	100 A (si connexion série)
Временное перенапряжение - 5 сек.	*UT*	580 В AC выдерживает
Временное перенапряжение - 120 мин.	*UT*	770 В AC выдерживает
Рабочий ток	*Ic*	< 3 mA
Сопровождающий ток	*If*	Отсутствует
Номинальный ток разряда	*In*	50 kA
Макс. ток разряда	*Imax*	200 kA
Импульсный ток на полюс	*Iimp*	50 kA
Суммарный ток молнии	*Itotal*	150 kA
Допустимый ток короткого замыкания	*Isccr*	50000 A
Конфигурация подключения		L/PE
Режим(ы) защиты		MC
Уровень защиты L/PE	*Up L/PE*	2.2 kV
Удельная энергия на полюс	*W/R*	156 kJ/ohm

механические характеристики		
Технология		Варистор
Конфигурация УЗИП		3-фазный
Подсоединение к сети		зажим под винт : 6-35 мм² / шина
Формат		Однополюсный модульный корпус
Монтаж		Симметричная DIN - рейка 35 мм (EN60715)
Материал корпуса		Термопластик UL94-V0
Рабочая температура		-40/+85°C
Уровень защиты		IP20
Действие защиты		Отключение
Индикатор отключения		1 механический индикатор на полюс
Дистанционная сигнализация отключения		выход на перекидной контакт
Размеры		см. схему

сопряженные устройства отключения		
Терморазмыкатель		внутренний
УЗО (если имеется)		Тип 'S' или замедленный
Плавкий предохранитель		Тип предохранителя gG - 500 A
Standards		
Соответствие стандартам		IEC 61643-11 / EN 61643-11 / UL1449 4 изд.
Сертификация		EAC

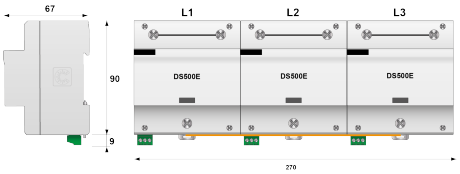

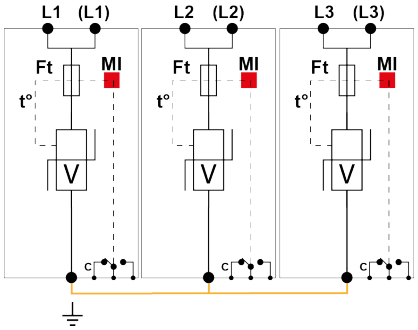

Part Number	3965