DS500E-320

- Однополюсное устройство защиты переменного тока Тип 1 + 2
- Iimp : 10/350µs при 50 kA на полюс
- Imax : 8/20µs при 200 kA на полюс
- Внутреннее отключение, индикатор состояния и дистанционная сигнализация
- Соответствует EN 61643-11 и IEC 61643-11
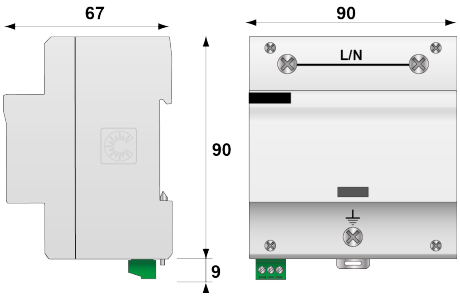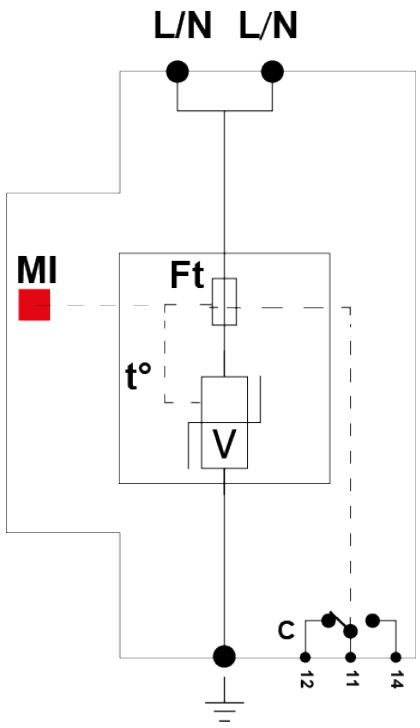
электрические характеристики		
Тип УЗИП		1+2
Сеть		230/400 В
Макс. AC рабочее напряжение L-N	*Uc*	320 Vac
Временное перенапряжение - 5 сек.	*UT*	335 В AC выдерживает
Временное перенапряжение - 120 мин.	*UT*	440 В AC отключение
Рабочий ток	*Ic*	< 3 mA
Сопровождающий ток	*If*	Отсутствует
Номинальный ток разряда	*In*	50 kA
Макс. ток разряда	*Imax*	200 kA
Импульсный ток на полюс	*Iimp*	50 kA
Допустимый ток короткого замыкания	*Isccr*	50000 A
Конфигурация подключения		L/N и L/PE
Уровень защиты	*Up*	1.8 kV
Удельная энергия на полюс	*W/R*	625 kJ/ohm
механические характеристики		
Технология		Варистор
Подсоединение к сети		зажим под винт : 6-35 мм²
Формат		Однополюсный модульный корпус
Монтаж		Симметричная DIN - рейка 35 мм (EN60715)
Материал корпуса		Термопластик UL94-V0
Рабочая температура		-40/+85°C
Уровень защиты		IP20
Действие защиты		Отключение
Индикатор отключения		1 механический индикатор
Дистанционная сигнализация отключения		выход на перекидной контакт
Размеры		см. схему
сопряженные устройства отключения		
Терморазмыкатель		внутренний
УЗО (если имеется)		Тип 'S' или замедленный
Плавкий предохранитель		Тип предохранителя gG - 500 A
Standards		
Соответствие стандартам		IEC 61643-11 / EN 61643-11
Сертификация		EAC
Part Number		63166