C9-A41...

4 переключающих контакта, 5A

5A / 250В AC1 — 5A / 30В DC1
1A / 250В AC15 — 0,2A / 110В DC1

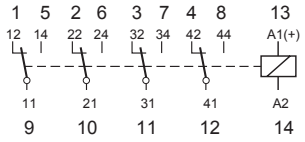

Катушка

Рабочий диапазон напряжения	0,8U_N ... 1,1U_N
Напряжения отключения (AC/DC)	≥ 0,10U_N, ≥ 0,15U_N
Номинальная мощность (AC/DC)	1,2ВА / 1Вт

Vac, В	R±10%, Ом	I, мА	Vdc, В	R±10%, Ом	I, мА
24	174	50	12	148	85
48	686	25	24	594	43
115	4300	10,4	48	2300	21
230	18600	5,2	110	11400	9,1

Все параметры измерены при Un и температуре 20°C

Электрическая долговечность

таблица 1

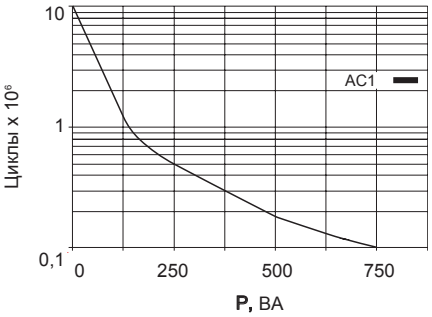

Контакты

Стандартный материал, код 1	AgNi + 0,2µ Au
Материал по заказу, код 2	AgNi + 10µ Au
Номинальный ток	5A
Максимальный пиковый ток (10мс)	15A
Макс. коммутир. напряжение (ст. загрязнения 2)	150В
Максимальная нагрузка при AC1 (таблица 1)	700ВА
Отключающая способность при DC (таблица 2)	

Отключающая способность DC

таблица 2

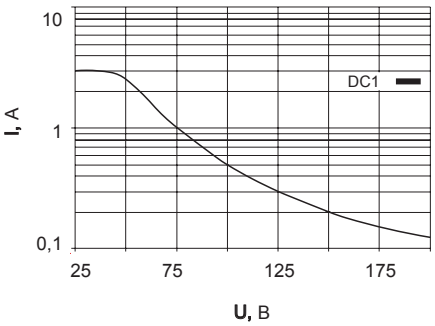

Технические параметры

Время срабатывания	10мс
Время освобождения	6мс
Изоляция: EN60947 ст. загрязнения 3, Gr C	150В
Диэлектрическая прочность контакт/катушка	2,5кВ
Диэлектрическая прочность между контактами	2кВ
Механическая долговечность (6.000 цикл./час)	> 20x10⁶ циклов
Температура в рабочем режиме	-40°C (без инея)... +60°C
Температура в нерабочем режиме	-40°C ... +100°C
Максимальная частота циклов (U_N)	1.200/час
Максимальная частота циклов (50%U_N)	6.000/час
Вес	43г

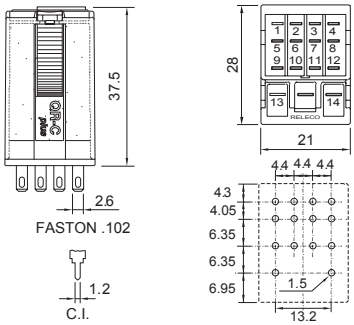

Наименования

Стандартные исполнения (50/60Гц и DC)

AC	24, 48, 115 (110...120), 230
DC	12, 24, 48, 110, 120/125, 220

X=светодиод (стандарт)	C9-A41	X/ ...B
AC/DC выпрямитель (60В макс.)	C9-A41B	X/ ...B
Диод	C9-A41D	X/ ...B
Диод и защита от смены полярности	C9-A41F	X/ ...B

Внимание: При заказе указать класс и значение тока. Пример: C9-A41X/AC230B