Замыкающие контакты

C5

C5-G30...

3 замыкающих контакта, 16A

16A / 250В AC1

1,2A / 110В DC1
0,4A / 220В DC1
0,3A / 110В DC13

Расстояние между контактами 1,7мм

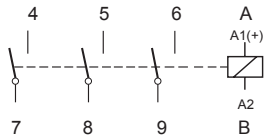

Катушка

Рабочий диапазон напряжения	0,8U_N ... 1,1U_N
Напряжения отключения (AC/DC)	≥ 0,10U_N , ≥ 0,15U_N
Номинальная мощность (AC/DC)	2,4ВА / 1,6Вт

Vac, В	R±10%, Ом	I, мА	Vac, В	R±10%, Ом	I, мА
24	65	100	12	90	133
48	286	50	24	373	66
115	1700	21	48	1400	34
230	6800	10	110	7600	15
400*	18800	6	220	30300	7,5

Все параметры измерены при Un и температуре 20°C

Электрическая долговечность

таблица 1

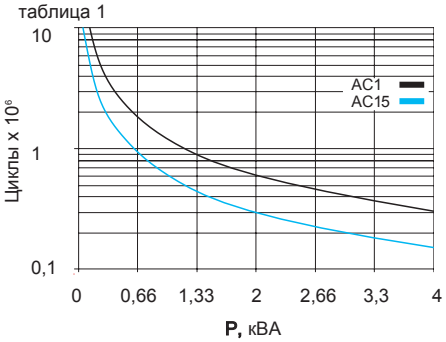

Контакты

Стандартный материал, код 0	AgNi
Номинальный ток	16A
Максимальный пиковый ток (20мс)	40A
Макс. коммутир. напряжение (ст. загрязнения 3)	500В
Максимальная нагрузка при AC (таблица 1)	4000ВА
Отключающая способность при DC (таблица 2)	

Отключающая способность DC

таблица 2

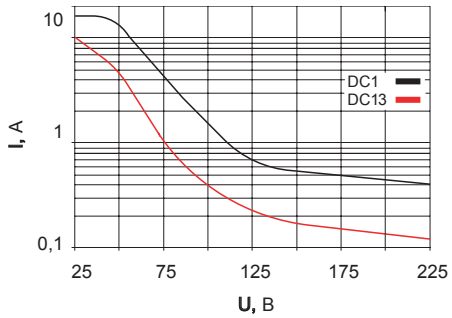

Технические параметры

Время срабатывания	20мс
Время освобождения	10мс
Изоляция: EN60947 ст .загрязнения 3, Gr C	500В
Диэлектрическая прочность контакт/катушка	4кВ
Диэлектрическая прочность между контактами	4кВ
Механическая долговечность (6.000 цикл./час)	> 20x10⁶ циклов
Температура в рабочем режиме	-40°C .(без инея).. +60°C
Температура в нерабочем режиме	-40°C ... +100°C
Максимальная частота циклов (U_N)	1.200/час
Максимальная частота циклов (50%U_N)	6.000/час
Вес	35г

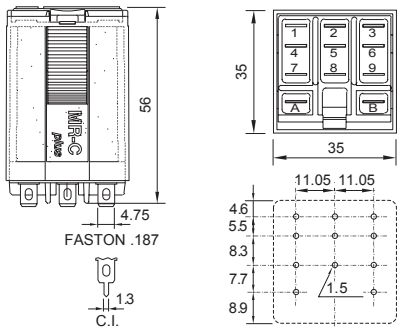

Наименования

Стандартные исполнения (50/60Гц и DC)

AC	24, 48, 115 (110...120), 230, 400
DC	12, 24, 48, 110, 120/125, 220

X=светодиод (стандарт)	C5-G30	X/ ...B
AC/DC выпрямитель (60В макс.)	C5-G30B	X/ ...B
Диод	C5-G30D	X/ ...B
Диод и защита от смены полярности	C5-G30F	X/ ...B
RC защита (без светодиода)	C5-G30R	/ ...B

Внимание: При заказе указать класс и значение тока. Пример: C5-G30X/AC230B