Устройство защиты переменного тока Тип 2
Серия DS40

CITEL

Imax 40 kA

DS41-230

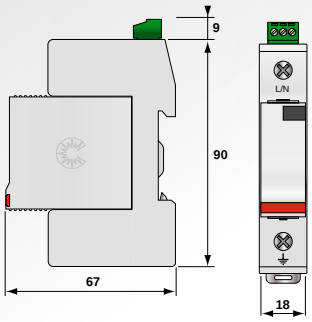

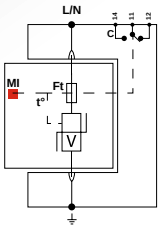

V: Мощный варистор
Ft: Плавкий предохранитель
C: Контакт дистанционной сигнализации
t°: Терморазмыкатель
Mi : Индикатор отключения

- **Устройство защиты переменного тока Тип 2**
- **In : 20 кА**
- **Imax : 40 кА**
- **Сменный модуль для каждой фазы**
- **Дистанционная сигнализация (опция)**
- **Соответствие стандартам IEC 61643-11, EN 61643-11 и ГОСТ Р 51992-2011**

DS4x S-xxx/G

- « » = CT1-конфигурация (синфазный режим)
- «G» = CT2-конфигурация (синфазный и дифференциальный режимы)
- Рабочее напряжение
- «S» = Дистанционная сигнализация (опция)
- Количество защищенных полюсов (1, 2, 3 или 4)

Характеристики

Наименование CITEL		**DS41-690**	**DS41-600**	**DS41-480**	**DS41-400**	**DS41-230**	**DS41-120**
Описание		УЗИП переменного тока Тип 2 однофазный со сменными модулями					
Сеть		400/690 В	347/600 В	277/480 В	230/400 В	230/400 В	120/208 В
Макс. рабочее напряжение	Uc	760 В AC	660 В AC	530 В AC	440 В AC	275 В AC	150 В AC
Временное перенапряжение TOV *- 5 сек.*	UT	1000 В AC выдерживает	870 В AC выдерживает	700 В AC выдерживает	580 В AC выдерживает	335 В AC выдерживает	180 В AC выдерживает
Временное перенапряжение TOV *- 120 mn*	UT	1325 В AC отключение	1150 В AC отключение	920 В AC отключение	770 В AC отключение	440 В AC отключение	230 В AC отключение
Рабочий ток *- ток утечки при Uc*	Ipe	< 1 мА	< 1 мА	< 1 мА	< 1 мА	< 1 мА	< 1 мА
Сопровождающий ток	If	Отсутствует	Отсутствует	Отсутствует	Отсутствует	Отсутствует	Отсутствует
Номинальный ток разряда *- 15 x 8/20 µсек импульс*	In	20 кА	20 кА	20 кА	20 кА	20 кА	20 кА
Максимальный ток разряда *-макс. стойкость 8/20 µсек*	Imax	40 кА	40 кА	40 кА	40 кА	40 кА	40 кА
Уровень защиты	Up	3.5 кВ	3.2 кВ	2.5 кВ	1.8 кВ	1.25 кВ	0.9 кВ
Допустимый ток короткого замыкания	Isccr	25000 A	25000 A	25000 A	25000 A	25000 A	25000 A
Сопряженные устройства отключения							
Терморазмыкатель		внутренний					
Плавкий предохранитель		Тип предохранителя Type gG - 50 A*					
УЗО		Тип «S» или замедленный					
Механические характеристики							
Размеры		см. схему					
Соединение		Винтовой зажим : 2.5-25 мм² / шина					
Индикатор отключения		1 механический индикатор					
Дистанционная сигнализация отключения		опция DS41S-690 : перекидной контакт	опция DS41S-600 : перекидной контакт	опция DS41S-480 : перекидной контакт	опция DS41S-400 : перекидной контакт	опция DS41S-230 : перекидной контакт	опция DS41S-120 : перекидной контакт
Сменные модули		DSM40-690	DSM40-600	DSM40-480	DSM40-400	DSM40-230	DSM40-120
Монтаж		Симметричная DIN рейка (35 мм) (EN60715)					
Рабочая температура		от -40 до +85°C					
Класс защиты		IP20					
Материал корпуса		Термопластик UL94-V0					
Соответствие стандартам		IEC 61643-11 / EN 61643-11 / UL1449 ed.4 / ГОСТ Р 51992-2011					
Сертификаты		UL / CSA /EAC / TUV	UL / CSA /EAC	UL / CSA /EAC	UL / CSA /EAC /TUV	UL / CSA /EAC / TUV	UL / CSA /EAC
Артикул		331801	331501	331001	3314011	3317011	3316011

* : Номинал предохранителя в таблице приведен в соответствии с NF C15-100 статья 534.1.5.3. Допускается использовать предохранители большего номинала. Дополнительная информация в инструкции к устройству.

Официальный дистрибьютор CITEL в России / ООО "ПОЛИГОН" / (812) 3254220 / www.poligon.info

Устройство защиты Тип 2 (многополюсное)
DS42, DS43, DS44

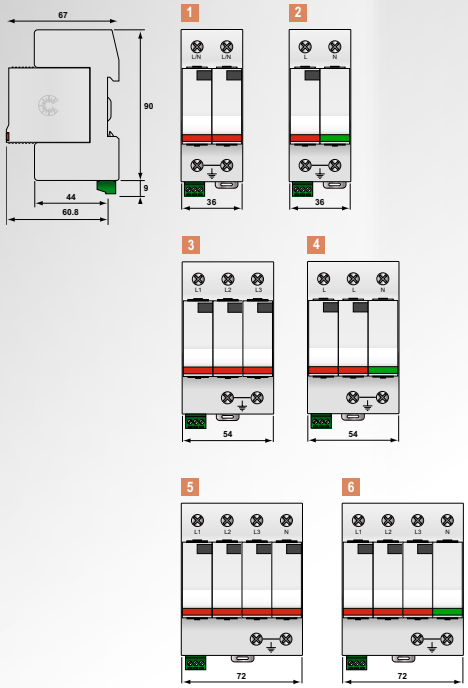

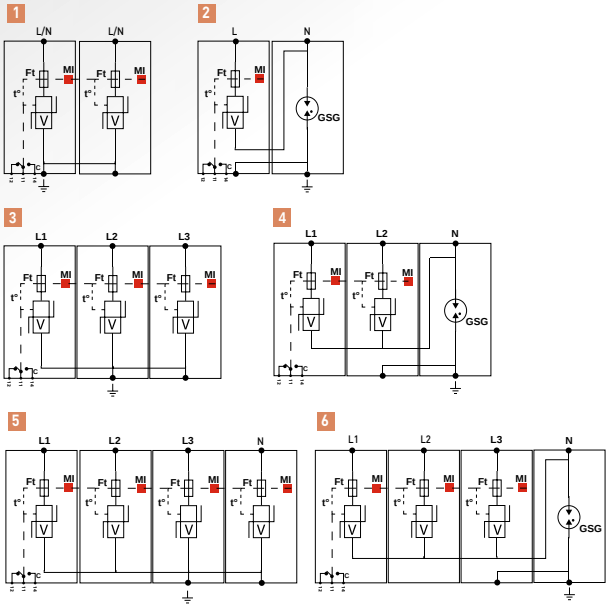

V: Мощный варистор
GSG: Мощный газовый разрядник
Ft: Плавкий предохранитель
C: Контакт дистанционной сигнализации
t°: Терморазмыкатель
Mi: Индикатор отключения

DS44-230/G

Наименование	Артикул	Сеть	Конф. нейтрали	Режим защиты	Itotal	Up L/PE	Up L/N	Up N/PE	Схема
DS44-230/G	461512	230/400 В 3-фазная+N	TT-TNS	L/N и N/PE	40 кА	-	1.25 кВ	1.5 кВ	6
DS44-120/G	461612	230/400 В 3-фазная+N	TT-TNS	L/N и N/PE	40 кА	-	0.9 кВ	1.5 кВ	
DS44-400	461402	230/400 В 3-фазная+N	IT	L/PE и N/PE	160 кА	1.8 кВ	-	1.8 кВ	5
DS44-230	461502	230/400 В 3-фазная+N	TNS	L/PE и N/PE	160 кА	1.25 кВ	-	1.25 кВ	
DS44-120	461602	120/208 В 3-фазная+N	TNS	L/PE и N/PE	160 кА	0.9 кВ	-	0.9 кВ	
DS43-120/G	-	120/208 В 2-фазная+N	TNS	L/N и N/PE	40 кА	-	0.9 кВ	1.5 кВ	4
DS43-400	461403	230/400 В 3-фазная	IT	L/PE	120 кА	1.8 кВ	-	-	3
DS43-230	461503	230/400 В 3-фазная	TNC	L/PE	120 кА	1.25 кВ	-	-	
DS43-120	461603	120/208 В 3-фазная	TNC	L/PE	120 кА	0.9 кВ	-	-	
DS42-230/G	461511	230 В 1-фазная	TT-TN	L/N и N/PE	40 кА	-	1.25 кВ	1.5 кВ	2
DS42-120/G	461611	120 В 1-фазная	TT-TN	L/N и N/PE	40 кА	-	0.9 кВ	1.5 кВ	
DS42-400	461401	230 В 1-фазная	IT	L/N и N/PE	80 кА	1.8 кВ	-	1.8 кВ	1
DS42-230	461501	230 В 1-фазная	TN	L/N и N/PE	80 кА	1.25 кВ	-	1.25 кВ	
DS42-120	461601	120 В 1-фазная	TN	L/N и N/PE	80 кА	0.9 кВ	-	0.9 кВ	