DS252E-300/G

- Однополюсное устройство защиты Тип 1 + 2
- Iimp total: (10/350µсек) - 50 кА на полюс
- Imax : (8/20µсек) - 140 кА на полюс
- Внутреннее отключение, индикатор состояния
- Дистанционная сигнализация
- Соответствует стандартам IEC 61643-11, EN 61643-11 и ГОСТ Р 51992-2011

электрические характеристики		
Тип УЗИП		1+2
Сеть		230 В однофазный
Конфигурация нейтрали		TT-TN
Номинальное напряжение линии	*Un*	230/400 Vac
Макс. AC рабочее напряжение L-N	*Uc*	330 Vac
Макс. линейный ток	*IL*	100 A
Временное перенапряжение - 5 сек.	*UT*	335 В AC выдерживает
Временное перенапряжение - 120 мин.	*UT*	440 В AC отключение
Временное перенапряжение N/PE	*UT*	1200 В/300А/200 мс выдерживает
Рабочий ток	*Ipe*	отсутствует
Рабочий ток	*Ic*	2 mA
Сопровождающий ток	*If*	Отсутствует
Номинальный ток разряда	*In*	70 kA
Макс. ток разряда	*Imax*	140 kA
Импульсный ток на полюс	*Iimp*	25 kA
Суммарный ток молнии	*Itotal*	50 kA
Допустимый ток короткого замыкания	*Isccr*	50000 A
Конфигурация подключения		L/N и N/PE
Режим(ы) защиты		MC / MD
Уровень защиты L/N	*Up L/N*	2.5 kV
	Up N/PE	1.5 kV
Удельная энергия на полюс	*W/R*	156 kJ/ohm

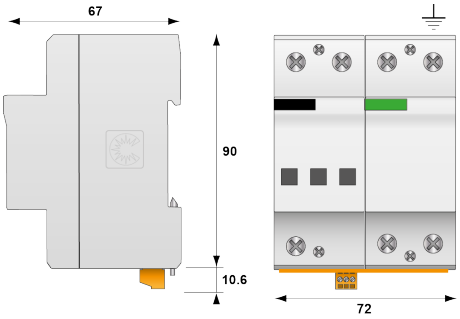

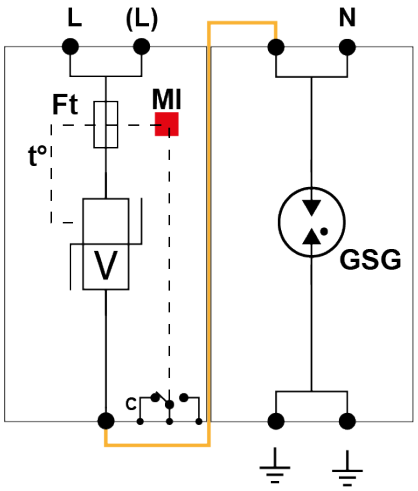

механические характеристики		
Технология		Варистор
Конфигурация УЗИП		Однофазный
Подсоединение к сети		зажим под винт : 6-35 мм² / шина
Формат		Однополюсный модульный корпус
Монтаж		Симметричная DIN - рейка 35 мм (EN60715)
Материал корпуса		Термопластик UL94-V0
Рабочая температура		-40/+85°C
Уровень защиты		IP20
Действие защиты		Отключение
Индикатор отключения		3 механических индикатора на полюс
Дистанционная сигнализация отключения		выход на перекидной контакт
Размеры		см. схему

сопряженные устройства отключения		
Терморазмыкатель		внутренний
УЗО (если имеется)		Тип 'S' или замедленный
Плавкий предохранитель		Тип предохранителя gG - 315 A

Standards		
Соответствие стандартам		IEC 61643-11 / EN 61643-11 / UL1449 4 изд.
Сертификация		EAC
Part Number		3404