УЗИП Тип 1+2 AC - 1 полюсный

СЕТЬ ПЕРЕМЕННОГО ТОКА

электрические характеристики		
Тип УЗИП		1+2+3
Сеть		230/400 В
Номинальное напряжение линии	*Un*	400 Vac
Макс. AC рабочее напряжение L-N	*Uc*	440 Vac
Макс. линейный ток	*IL*	100 A
Временное перенапряжение - 5 сек.	*UT*	580 В AC выдерживает
Временное перенапряжение - 120 мин.	*UT*	770 В AC выдерживает
Рабочий ток	*Ipe*	отсутствует
Сопровождающий ток	*If*	Отсутствует
Номинальный ток разряда	*In*	30 kA
Макс. ток разряда	*Imax*	70 kA
Импульсный ток на полюс	*Iimp*	25 kA
Испытание комбинированной волной IEC 61643-11	*Uoc*	20 kV
Стойкость к перенапряжению IEEE C62.41.1		20 kV
Допустимый ток короткого замыкания	*Isccr*	50000 A
Конфигурация подключения		L/N или L/PE
Режим(ы) защиты		MC или MD
Остаточное напряжение	*Up-in*	1.1 kV
Уровень защиты L/PE	*Up L/PE*	1.5 kV
Удельная энергия на полюс	*W/R*	156 kJ/ohm

механические характеристики		
Технология		VG
Конфигурация УЗИП		1-полюсный
Подсоединение к сети		зажим под винт : 6-35 мм² / шина
Формат		Однополюсный модульный корпус
Монтаж		Симметричная DIN - рейка 35 мм (EN60715)
Материал корпуса		Термопластик UL94-V0
Рабочая температура		-40/+85°C
Уровень защиты		IP20
Действие защиты		Отключение
Индикатор отключения		1 механический индикатор
Дистанционная сигнализация отключения		выход на перекидной контакт
Размеры		см. схему

сопряженные устройства отключения		
Терморазмыкатель		внутренний
УЗО (если имеется)		Тип 'S' или замедленный
Плавкий предохранитель		Тип предохранителя gG - 315 A

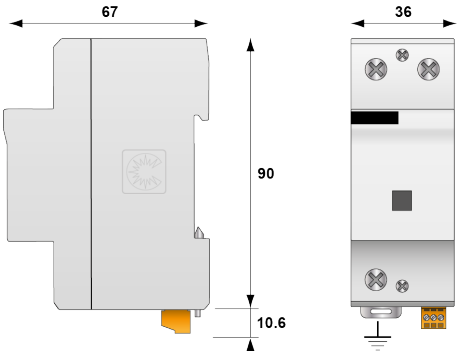

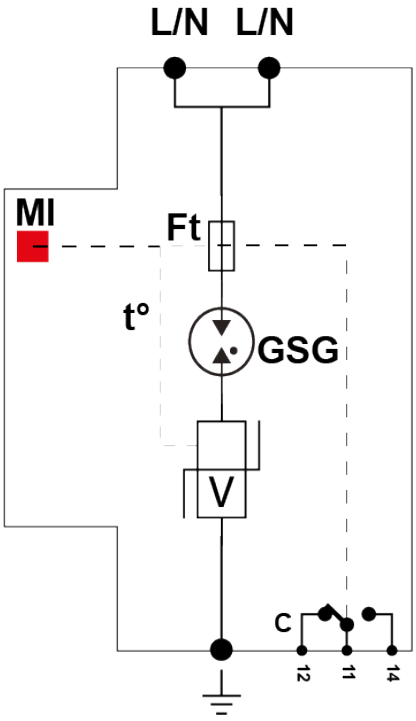

Standards		
Соответствие стандартам		IEC 61643-11 / EN 61643-11 / UL1449 4 изд.
Сертификация		EAC
Part Number		2578