DLU2-24D3

- Для монтажа на DIN рейку
- Моноблочный корпус
- 2 парный
- Un: 48 В
- Соответствует стандартам IEC 61643-21 и ГОСТ IEC 61643-21-2014
- UL497A
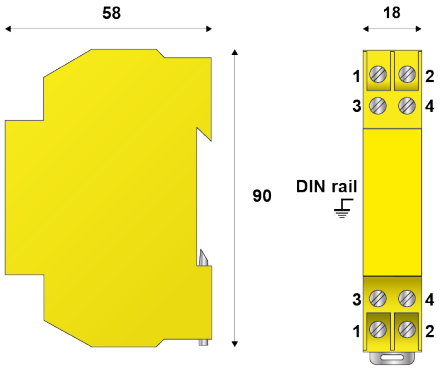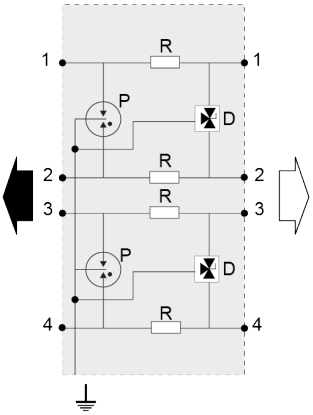
электрические характеристики		
Сеть		4-20 мА, 24 В
Номинальное напряжение линии	*Un*	24 V
Макс. рабочее напряжение DC	*Uc*	28 V
Макс. линейный ток	*IL*	300 mA
Макс. частота	*f*	> 3 MHz
Вносимые потери		< 1 dB
Макс. ток разряда	*Imax*	20 kA
Индуктивность		non
Режим(ы) защиты		MC / MD
	Up	40 V
Макс. ёмкость	*C*	< 200 pF
Импульсный ток	*Iimp*	5 kA
Номинальный ток разряда	*In*	5 kA
Сопротивление линии		< 4.7 Ohm
механические характеристики		
Технология		Газовый разрядник+ограничительный диод
Конфигурация УЗИП		2 пары
Подсоединение к сети		Зажим под винт - 0.4-1.5 мм²
Формат		Монтаж на DIN-рейку
Монтаж		Симметричная DIN - рейка 35 мм (EN60715)
Материал корпуса		Термопластик UL94-V0
Рабочая температура		-40/+85°C
Уровень защиты		IP20
Действие защиты		Короткое замыкание
Индикатор отключения		прерывание передачи
Дистанционная сигнализация отключения		отсутствует
Размеры		см. схему
Standards		
Соответствие стандартам		IEC 61643-21 / EN 61643-21 / UL497A
Сертификация		UL listed
Part Number		640101