DLU-12D3

- Монтаж на DIN-рейку
- Моноблочный корпус
- 1-парный
- Un: 12 В
- Защита экранированного провода
- Соответствует стандартам IEC 61643-21
- UL497A
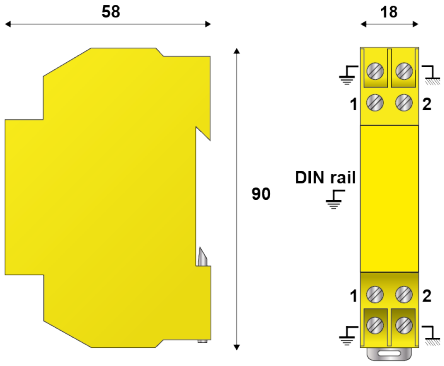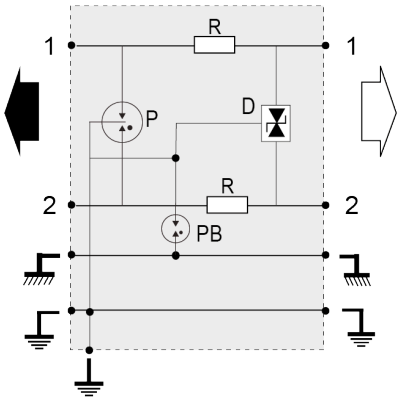
электрические характеристики		
Сеть		Profibus-FMS, Interbus, FieldBus-H1, Batibus, RS232, RS485
Номинальное напряжение линии	*Un*	12 V
Макс. рабочее напряжение DC	*Uc*	15 V
Макс. линейный ток	*IL*	300 mA
Макс. частота	*f*	> 3 MHz
Вносимые потери		< 1 dB
Макс. ток разряда	*Imax*	20 kA
Режим(ы) защиты		MC / MD
	Up	30 V
Макс. ёмкость	*C*	< 50 pF
Импульсный ток	*Iimp*	5 kA
Номинальный ток разряда	*In*	5 kA
Сопротивление линии		< 4.7 Ohm
механические характеристики		
Технология		Газовый разрядник+ограничительный диод
Конфигурация УЗИП		1 пара + экранирование
Подсоединение к сети		Зажим под винт - 0.4-1.5 мм²
Формат		Монтаж на DIN-рейку
Монтаж		Симметричная DIN - рейка 35 мм (EN60715)
Материал корпуса		Термопластик UL94-V0
Рабочая температура		-40/+85°C
Уровень защиты		IP20
Действие защиты		Короткое замыкание
Индикатор отключения		прерывание передачи
Размеры		см. схему
Standards		
Соответствие стандартам		IEC 61643-21 / EN 61643-21 / UL497 A
Сертификация		UL listed
Part Number		640502