Устройство защиты Тип 1 + 2 + 3
Серия DS250VG

CITEL

Iimp 25 kA

DS250VG-300

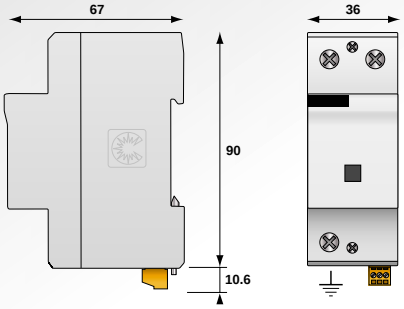

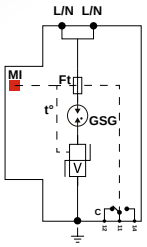

V: Мощный варистор
GSG: Мощный газовый разрядник
Ft: Плавкий предохранитель
C: Контакт дистанционной сигнализации
t°: Терморазмыкатель
MI: Индикатор отключения

- **Устройство перенапряжения Тип 1 + 2 + 3**
- **Iimp (10/350 µсек) – 25 кА на полюс**
- **Низкое напряжение Up**
- **Внутреннее отключение, индикатор и дистанционная сигнализация отключения**
- **Оптимизированное под TOV (кратковременное перенапряжение)**
- **Соответствие стандартам IEC 61643-11, EN 61643-11 и ГОСТ Р 51992-2011**
- **Утверждено UL 1449 ed. 4**

DS25x VG-xxx/G

« » = CT1 конфигурация (синфазный режим)
«G» = CT2 конфигурация (синфазный и дифференциальный режимы)

Рабочее напряжение

«VG» = VG технология

Количество защищенных полюсов (2,3,4)

Характеристики

Наименование изделия CITEL		DS250VG-400	DS250VG-300	DS250VG-120
Описание		Устройство защиты Тип 1+2+3 для сети переменного тока, однополюсное		
Сеть		230/400 В	230/400 В	120/208 В
Макс. рабочее напряжение переменного тока	Uc	440 В AC	275 В AC	150 В AC
Временное перенапряжение (TOV) - 5 сек.	UT	580 В AC выдерживает	335 В AC выдерживает	180 В AC выдерживает
Временное перенапряжение (TOV) - 120 mn	UT	770 В AC выдерживает	440 В AC выдерживает	230 В AC выдерживает
Рабочий ток - *ток утечки при Uc*	Ipe	Отсутствует	Отсутствует	Отсутствует
Макс. ток нагрузки	IL	100 A	100 A	100 A
Сопровождающий ток	If	Отсутствует	Отсутствует	Отсутствует
Номинальный ток разряда - *8/20 µсек.*	In	30 кА	30 кА	30 кА
Макс. ток разряда - *8/20 µсек.*	Imax	70 кА	70 кА	70 кА
Импульсный ток на полюс - *10/350 µсек.*	Iimp	25 кА	25 кА	25 кА
Удельная энергия на полюс	W/R	156 кДж/Ом	156 кДж/Ом	156 кДж/Ом
Испытание комбинированной волной - *Класс III*	Uoc	20 кВ	20 кВ	20 кВ
Остаточное напряжение (при In)	Up-in	1.1 кВ	1.1 кВ	0.7 кВ
Уровень защиты	Up	1.5 кВ	1.5 кВ	1 кВ
Допустимый ток короткого замыкания	Isccr	50000 A	50000 A	50000 A
Сопряженные устройства отключения				
Терморазмыкатель		внутренний		
Плавкий предохранитель		Тип предохранителя gG - 315 A		
УЗО		Тип «S» или замедленный		
Механические характеристики				
Размеры		см. схему		
Соединение		винтовой зажим : 6-35 мм² / шина		
Индикатор отключения		1 механический индикатор		
Дистанционная сигнализация отключения		перекидной контакт		
Монтаж		симметричная DIN-рейкal 35 мм (EN60715)		
Рабочая температура		-40/+85°C		
Класс защиты		IP20		
Материал корпуса		термопластик UL94-V0		
Соответсвтие стандартам		IEC 61643-11 / EN 61643-11 / UL1449 ed.4 / ГОСТ Р 51992-2011		
Сертификаты		EAC	VDE / UL / CSA / EAC	EAC
Артикул		2578	2577	2787

Официальный дистрибьютор CITEL в России / ООО "ПОЛИГОН" / (812) 3254220 / www.poligon.info

Устройство защиты тип 1 + 2 + 3 (мультиполюсное)
DS252VG, DS253VG, DS254VG

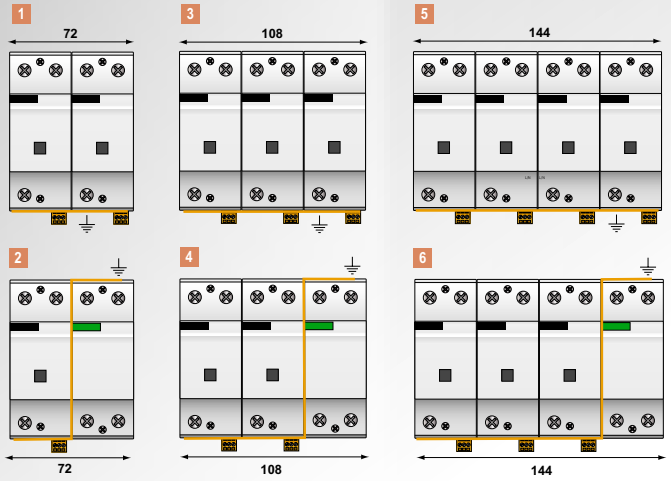

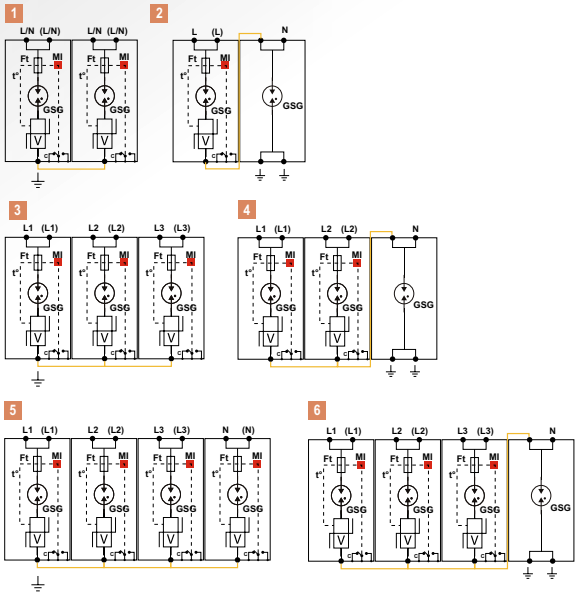

V: Мощный варистор
GSG: Мощный газовый разрядник
Ft: Плавкий предохранитель
C: Контакт дистанционной сигнализации
t°: Терморазмыкатель
MI: Индикатор отключения

DS253VG-300

Модель	P/N	Сеть	Конф. нейтрали	Режим защиты	Itotal	Up L/PE	Up L/N	Up N/PE	Схема
DS254VG-300/G	2756	230/400 В 3-фазная+N	TT-TNS	L/N и N/PE	100 кА	-	1.5 кВ	1.5 кВ	6
DS254VG-120/G	2757	120/208 В 3-фазная+N	TT-TNS	L/N и N/PE	100 кА	-	1 кВ	1.5 кВ	
DS254VG-400	2581	230/400 В 3-фазная+N	IT	L/PE и N/PE	100 кА	1.5 кВ	-	1.5 кВ	5
DS254VG-300	3713	230/400 В 3-фазная+N	TNS	L/PE и N/PE	100 кА	1.5 кВ	-	1.5 кВ	
DS254VG-120	3722	120/208 В 3-фазная+N	TNS	L/PE и N/PE	100 кА	1 кВ	-	1 кВ	
DS253VG-120/G	-	120/208 В 2-фазная+N	TNS	L/N и N/PE	75 кА	-	1 кВ	1.5 кВ	4
DS253VG-400	2580	230/400 В 3-фазная	IT	L/PE	75 кА	1.5 кВ	-	-	3
DS253VG-300	3896	230/400 В 3-фазная	TNC	L/PE	75 кА	1.5 кВ	-	-	
DS253VG-120	3959	120/208 В 3-фазная	TNC	L/PE	75 кА	1 кВ	-	-	
DS252VG-300/G	3403	230 В 1-фазная	TT-TN	L/N и N/PE	50 кА	-	1.5 кВ	1.5 кВ	2
DS252VG-120/G	3960	120 В 1-фазная	TT-TN	L/N и N/PE	50 кА	-	1 кВ	1.5 кВ	
DS252VG-400	2579	230 В 1-фазная	IT	L/PE и N/PE	50 кА	1.5 кВ	-	1.5 кВ	1
DS252VG-300	3469	230 В 1-фазная	TN	L/PE и N/PE	50 кА	1.5 кВ	-	1.5 кВ	
DS252VG-120	3950	120 В 1-фазная	TN	L/PE и N/PE	50 кА	1 кВ	-	1 кВ	